КОРОБКА ОТБОРА МОЩНОСТИ (КОМ UNI) ДЛЯ КПП ГАЗЕЛЬ NEXT С ЭЛЕКТРОМЕХАНИЧЕСКИМ УПРАВЛЕНИЕМ

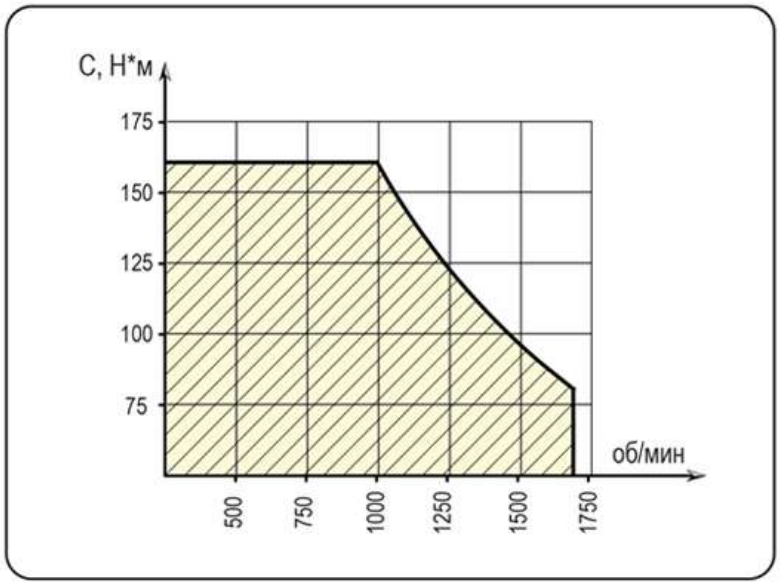

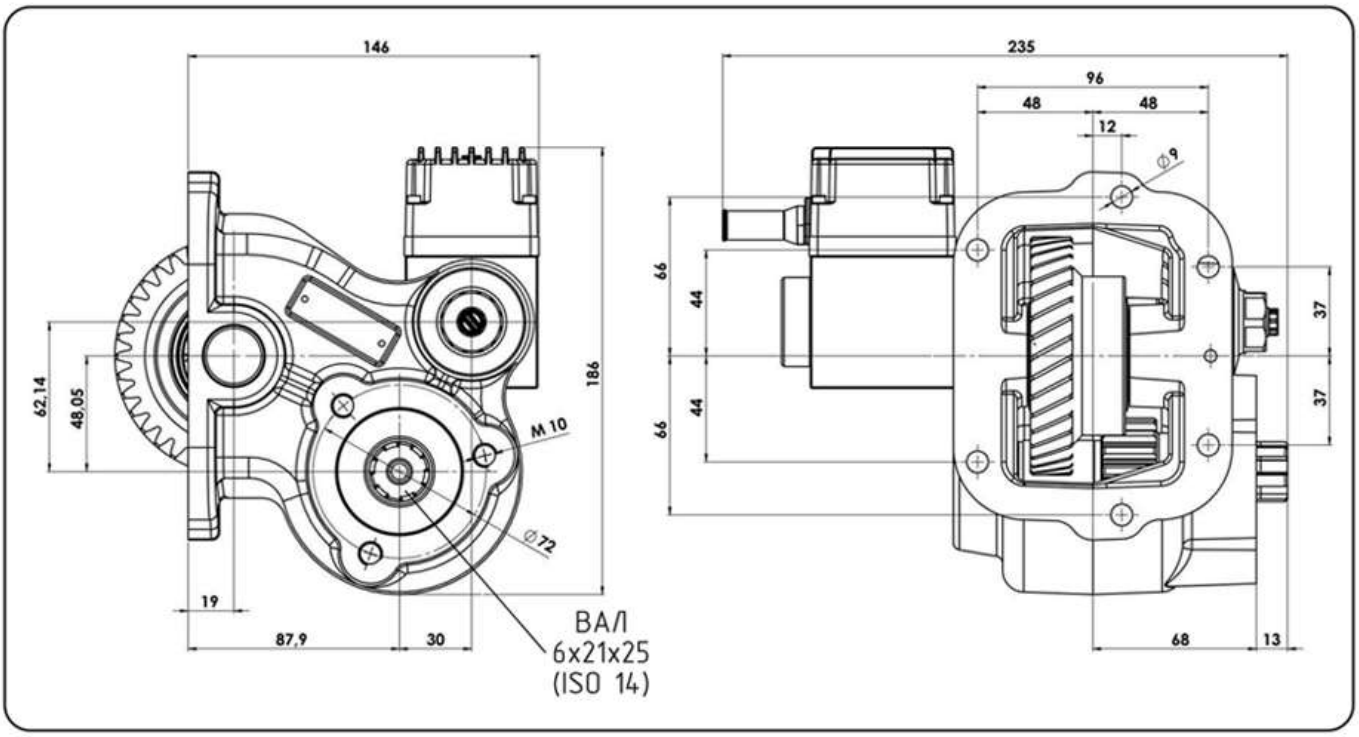

ТИП КПП	КОД КОМ	ЧАСТОТА ВРАЩЕНИЯ КОМ ПРИ 1000 ОБ/МИН ДВИГАТЕЛЯ об/мин	МАКС. МОМЕНТ Н*м	ВЫХОД	МОНТАЖ	НАПР. ВРАЩЕНИЯ	МОНТАЖНЫЙ НАБОР	МАССА Кг
ГАЗ 3302, 33023	085-563-00136	767	160	назад	справа	Против ЧС	15400302241	10,2

*** Аксессуары:**
11400001534 - Фланец под карданный вал УАЗ