Коробка отбора мощности (КОМ ISO) со смещением 1:1,53

РАБОЧИЕ УСЛОВИЯ

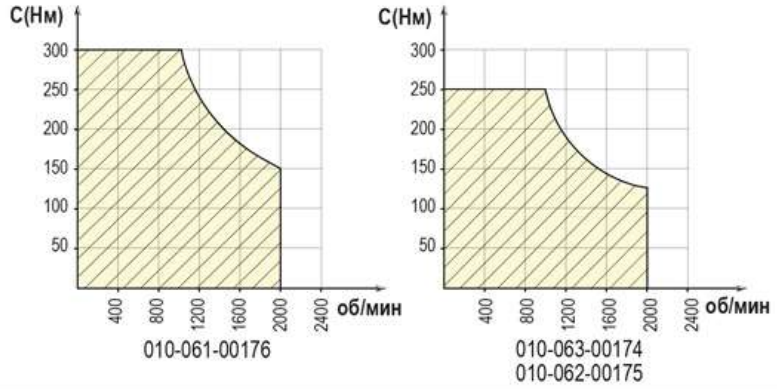

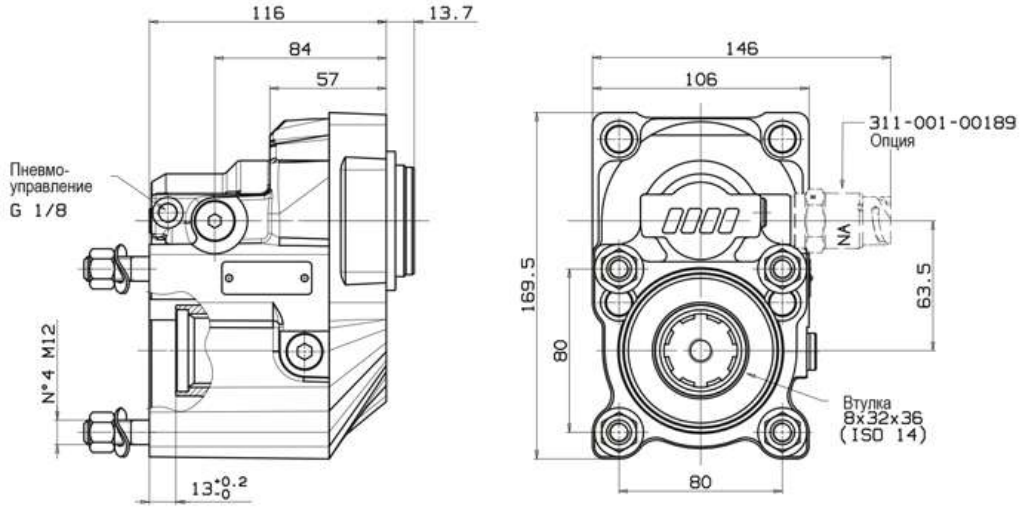

ТИП КПП	КОД КОМ	ЧАСТОТА ВРАЩЕНИЯ КОМ ПРИ 1000 ОБ/МИН ДВИГАТЕЛЯ об/мин		МОНТ. ФЛАНЕЦ	ВЫХОД	НАПРАВЛЕНИЕ ВРАЩЕНИЯ	ВАЛ	МОНТАЖНЫЙ НАБОР	МАССА Kг
		норм	повыш						
ZF 6S - 700	01005200177	569 x W	-	задний	назад	Против часовой стрелки	-	15400304570	8
ZF 6S - 850*	01005100178	530 x W	-						
ZF 6S - 1000	01006100176	530 x W	-				-		
ZF 9S - 1310		972 x W	-				09300500036		
ZF 16S - 151*		910 x W	1090 x W				09300600017		
ZF 16S - 1820	01006200175	910 x W	1090 x W						
ZF 16S - 2220 TD	01006300174	770 x W	910 x W						
ZF 16S - 2220 TO		910 x W	1090 x W						
ZF 16S - 2520		910 x W	1090 x W						

*** ZF 6S - 850/6,72-0,79**

**** ZF 16S - 151 TO/13,8-0,84 - Без интардера**

Аксессуары:	Для определения частоты вращения:	Максимальный момент, Нм
46010700406 - Комплект пневматического включения КОМ (24В)	для 01005200177 **W=1.53**	для 01005200177 **250 Нм**
46010700407 - Комплект пневматического включения КОМ (12В)	для 01005100178 **W=1.81**	для 01005100178 **300 Нм**
09909100209 - Переходник с фланцем под кардан УАЗ.	для 01006100176 **W=1.81**	для 01006100176 **300 Нм**
	для 01006200175 **W=1.53**	для 01006200175 **250 Нм**
32130067401 - Кабель 5,5м DIN72585 с ответной частью датчика	для 01006300174 **W=1.31**	для 01006300174 **250 Нм**